DINI ARGEO

A RICE LAKE WEIGHING SYSTEMS COMPANY

RCD_OLD20171129

CELLE A COLONNA DIGITALI, IN ACCIAIO INOX, SERIE "RCD"

DIGITAL LOADCELL

Celle di carico digitali a compressione per pese a ponte omologate CE-M, serbatoi, silos, ecc. Esecuzione in acciaio INOX, con grado di protezione IP68, 4000 divisioni, cavo armato "anti ratto" di serie.

PORTATE (kg): 30000.

OIML R60. Classe di precisione C4.

Acciaio INOX. Grado di protezione IP68.

La soluzione ideale per applicazioni industriali avanzate

CARATTERISTICHE PRINCIPALI

- CLASSE DI PRECISIONE C4
- ESECUZIONE IN ACCIAIO INOX
- GRADO DI PROTEZIONE IP68
- PORTATA 30000/40000kg
- PROVVISTA DI SOURGE ARRESTERS
- CAVO ARMATO DI COLLEGAMENTO DA 15 m
- CERTIFICATO DI PROVA DISPONIBILE A RICHIESTA

CARATTERISTICHE TECNICHE

- Risoluzione per carico nominale 200.000d.
- Errore combinato sul carico nominale ± 0,017%.
- Campo di temperatura di lavoro -20°C/+60°C.
- Tensione di alimentazione da 7,5 a 16 Vdc.
- Conversione: 24 bit.
- Collegamento RS485.
- Carico ammissibile: 150% F.S.
- Cavo armato 6 poli.

COLLEGAMENTO CELLA

- Decodifica colori del cavo standard.

Collegamenti cella RCD	
Colore	*Funzione*
Alimentazione	
BIANCO	ALIMENTAZIONE +
MARRONE	ALIMENTAZIONE -
Segnale in ingresso	
GRIGIO	A+
ROSA	B-
Segnale in uscita	
VERDE	A+
GIALLO	B-

A RICHIESTA

- Kit di montaggio composto da piastre snodate per autoallineamento e piastra di fissaggio.

PARTICOLARE 1

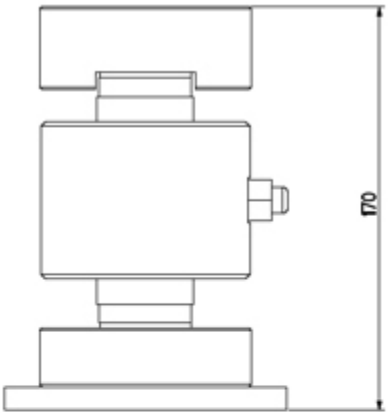

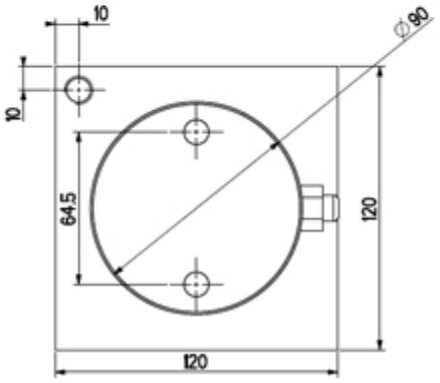

Disegno tecnico in mm con kit KRCA.

VERSIONI

Versioni disponibili

Codice	Max (kg)
RCD30C4	30000
RCD40C4	40000

www.diniargeo.com

DINI ARGEO FRANCE sarl	DINI ARGEO GMBH	DINI ARGEO UK Ltd	DINI ARGEO WEIGHING INSTRUMENTS Ltd	DINI ARGEO OCEANIA
France	Germany	United Kingdom	China	Australia

DINI ARGEO
A RICE LAKE WEIGHING SYSTEMS COMPANY

COMPANY HEADQUARTERS
Via Della Fisica, 20
41042 Spezzano di Fiorano Modena - Italy
Tel. +39.0536 843418

SERVICE ASSISTANCE
Via Dell'Elettronica, 15
41042 Spezzano di Fiorano Modena - Italy
Tel. +39.0536 921784

SALES AND TECHNICAL ASSISTANCE SERVICE

Le specifiche tecniche e le immagini riportate possono essere soggette a miglioramenti e modifiche senza preavviso.