DINI ARGEO

A RICE LAKE WEIGHING SYSTEMS COMPANY

PLT

"PLT": KIT CELLE IN ACCIAIO NICHELATO da 350 Ohm PER MONTAGGIO DI BILANCE DA PAVIMENTO

Ideato per realizzare piattaforme a 4 celle di carico di varie misure e capacità. Il kit è composto da 4 celle di carico da 350 Ohm, omologate OIML e NTEP, in acciaio nichelato IP67, complete di piedini di appoggio regolabili e scatola di equalizzazione.

La soluzione ideale per applicazioni industriali avanzate

CELLE DI CARICO

- Minimo intervallo di verifica: Vmin = EMax / 10.000.
- Numero massimo divisioni cella di carico: nLC = 3000.
- Errore combinato 0,017% del fondo scala (F.S.)
- Linearità ± 0.02% FS
- Isteresi ± 0.02% FS
- Ripetibilità ± 0.01% FS
- Sensibilità 2mV/V ± 0.5%.
- Bilanciamento di zero: 0 ± 1% F.S.
- Compensazione termica -10°C/+50°C.
- Campo di temperatura di lavoro -20°C/+60°C.
- Creep a carico nominale dopo 30 minuti <0,02% F.S.
- Tensione di alimentazione massima tollerata 15 Vdc.
- Resistenza di ingresso 380 ± 20 Ohm.
- Resistenza di uscita 350 ± 5 Ohm.
- Resistenza di isolamento >5000 MOhm.
- Carico statico massimo 150% F.S.
- Carico di rottura 300% F.S.
- Cavo schermato 6 poli, lunghezza 3.5m, diametro 5 mm.

PIEDINI D'APPOGGIO

- Piedini d'appoggio regolabili in altezza
- Snodo a sfera per maggiore precisione
- Struttura in acciaio nichelato
- Base antiscivolo
- Boccola di bloccaggio in dotazione

SCATOLA DI GIUNZIONE

- Scheda interna di giunzione ed equalizzazione
- Grado di protezione IP67 contro polvere ed acqua
- 1 pressacavo PG9 e 4 pressacavi PG7

DIMENSIONI - DECODIFICA CAVO STANDARD

- Dimensioni in mm:

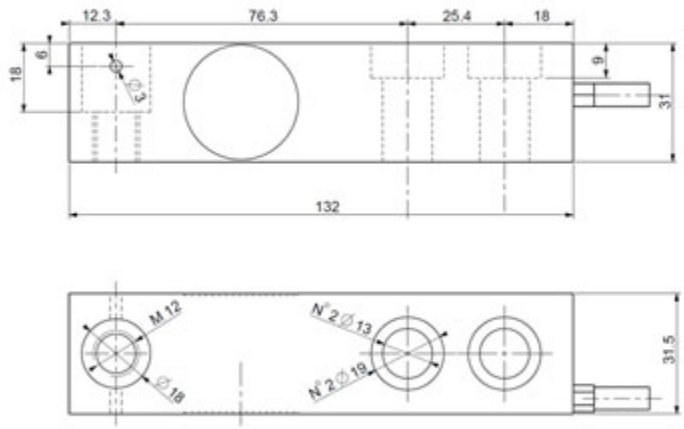

- Decodifica dei colori del cavo standard:

Colore	Funzione
--	SCHERMO
GIALLO	SEGNALE +
GRIGIO	SENSE +
MARRONE	ALIMENTAZIONE +
BIANCO	SEGNALE -
VERDE	ALIMENTAZIONE -
ROSA	SENSE -

www.diniargeo.com

DINI ARGEO FRANCE sarl	DINI ARGEO GMBH	DINI ARGEO UK Ltd	DINI ARGEO WEIGHING INSTRUMENTS Ltd	DINI ARGEO OCEANIA
France	Germany	United Kingdom	China	Australia

DINI ARGEO
A RICE LAKE WEIGHING SYSTEMS COMPANY

COMPANY HEADQUARTERS
Via Della Fisica, 20
41042 Spezzano di Fiorano Modena - Italy
Tel. +39.0536 843418

SERVICE ASSISTANCE
Via Dell'Elettronica, 15
41042 Spezzano di Fiorano Modena - Italy
Tel. +39.0536 921784

SALES AND TECHNICAL ASSISTANCE SERVICE

Le specifiche tecniche e le immagini riportate possono essere soggette a miglioramenti e modifiche senza preavviso.